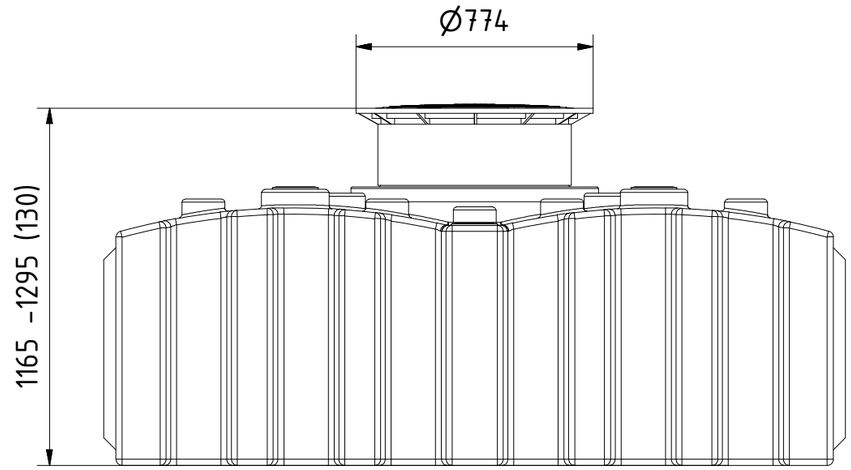

front view
Ansicht von vorn

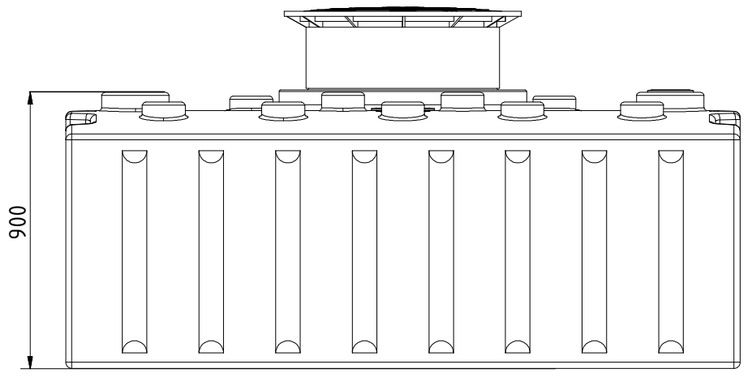

side view
Seitenansicht

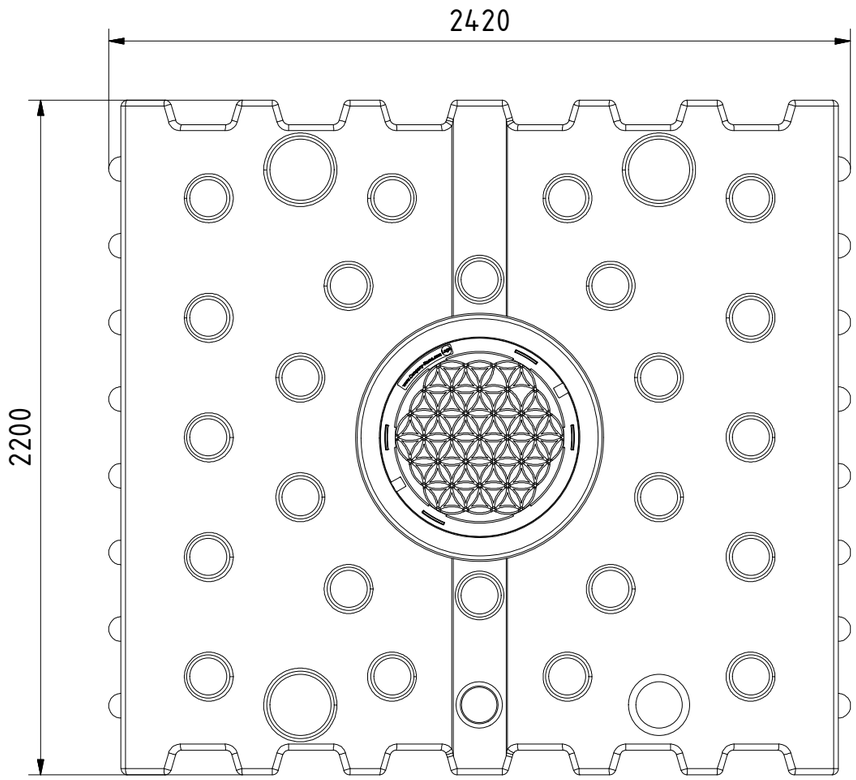

top view
Draufsicht

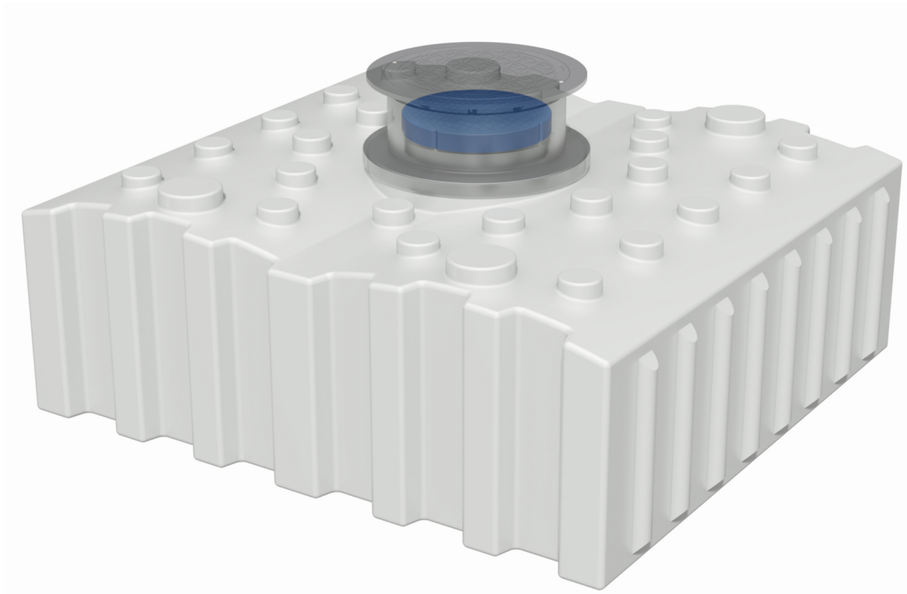

GND Gummilippendichtung

GreenLife
GreenLife GmbH
Sacktannen 1a
19057 Schwerin
Tel. +49 385 77337-0
Fax. +49 385 77337-33
info@greenlife.info

all dimensions in mm
alle Angaben in mm

creator | date

scale
Maßstab

weight
Masse

material
Material

All tank-connections are displayed as example. They are not pre-installed and have to be adapted in place.

Alle Tankverbindungen sind beispielhaft dargestellt. Sie sind nicht vorinstalliert und müssen vor Ort angepasst werden.

* Additional equipment required

Technical developments and changes in individual items, as well as errors, misprint and price alterations reserved. Photos
and drawings are nonbinding. Depending on the technology, minor dimensions, weight and color variations may occur.

optionales Zubehör erforderlich

Technische Weiterentwicklungen und Änderungen der einzelnen Artikel, sowie Irrtümer, Druckfehler und Preisänderungen
vorbehalten. Fotos und Zeichnungen sind unverbindlich. Technologisch bedingt können geringfügige Maß-, Gewichts- und
Farbabweichungen auftreten.

Trinkwasser Flachtank GFTW 4.0 inkl. Ausgleichdom mit Dom- in Dom Schleuse 4000 Liter

art nr.
Artikel Nr. G0005900

sheet
Blatt
/