front view
Ansicht von vorn

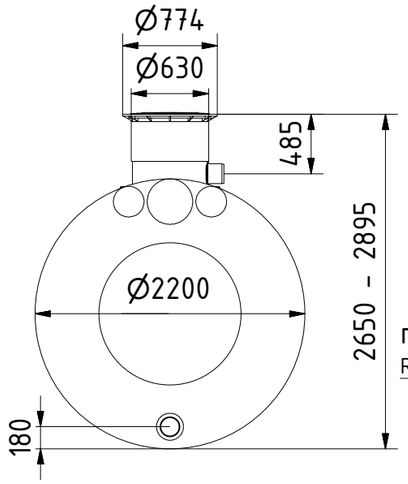

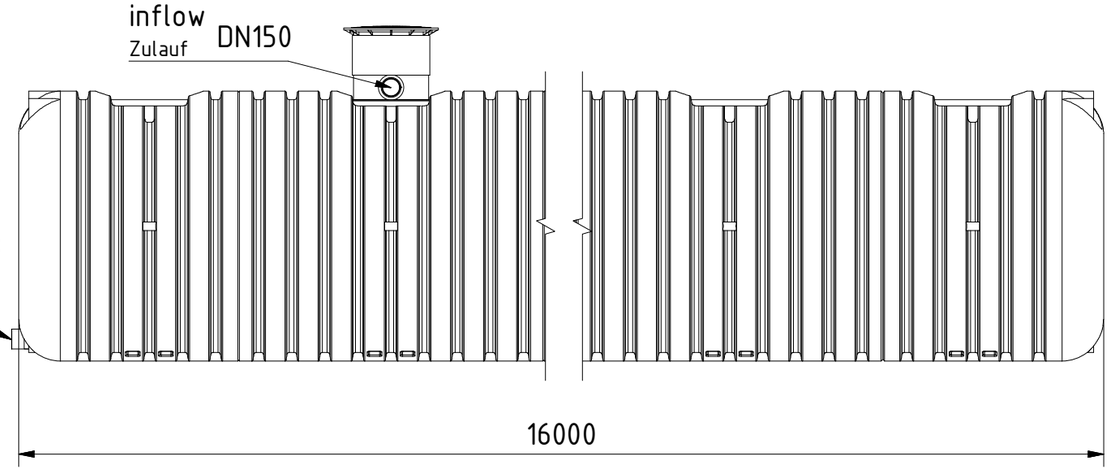

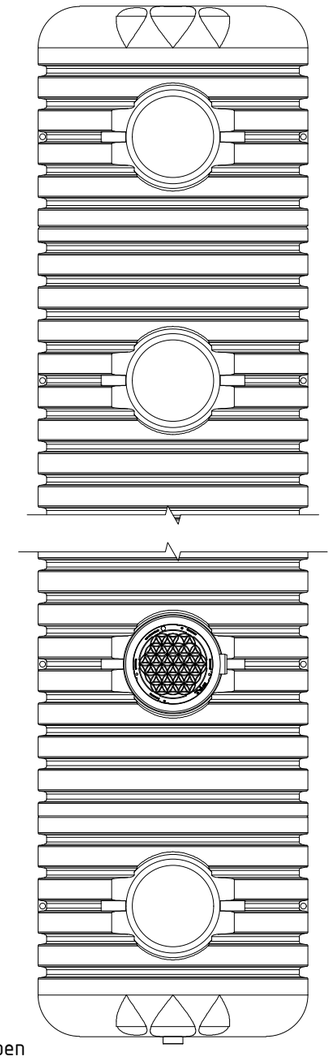

top view
Ansicht von oben

GreenLife

GreenLife GmbH
Sacktannen 1a
19057 Schwerin
Tel. +49 385 77337 0
Fax. +49 385 77337 33
info@greenlife.info

all dimensions in mm
alle Angaben in mm

creator A Ackermann
date 14.06.2018

scale Maßstab 1:50

weight Masse

material Material

All tank-connections are displayed as example. They are not pre-installed and have to be adapted in place.

Alle Tankverbindungen sind beispielhaft dargestellt. Sie sind nicht vorinstalliert und müssen vor Ort angepasst werden.

* Additional equipment required

Technical developments and changes in individual items, as well as errors, misprint and price alterations reserved. Photos and drawings are nonbinding. Depending on the technology, minor dimensions, weight and color variations may occur.

optionales Zubehör erforderlich

Technische Weiterentwicklungen und Änderungen der einzelnen Artikel, sowie Irrtümer, Druckfehler und Preisänderungen vorbehalten. Fotos und Zeichnungen sind unverbindlich. Technologisch bedingt können geringfügige Maß-, Gewichts- und Farbabweichungen auftreten.

Retentionstank GRT 55.8

art nr. Artikel Nr. G0003691

sheet Blatt 1 / 1