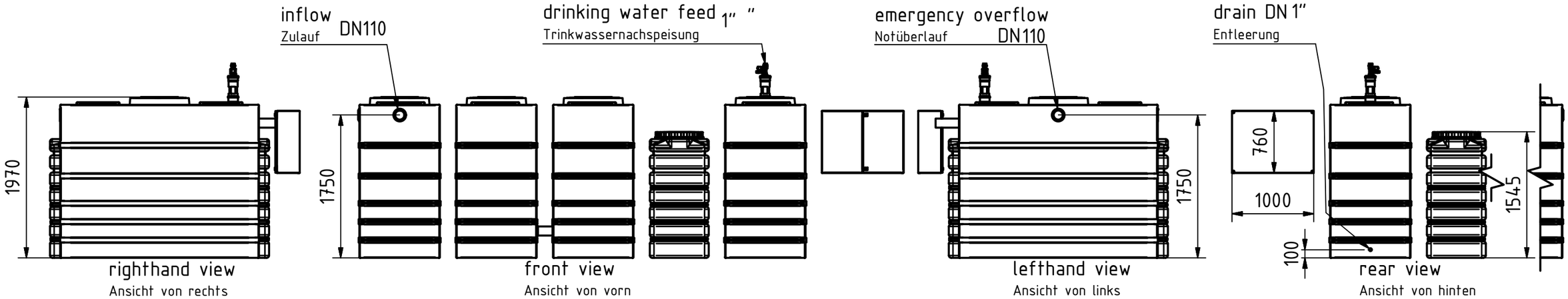


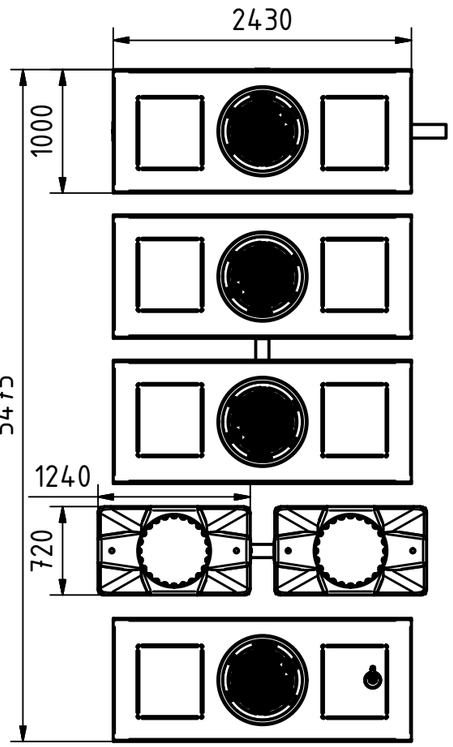


sedimentation tank
Sedimentationstank
1 x 4000 l

aeration tank
Belebungstank
2 x 4000 l

filtrationtank
Filtrationstank
2 x 1000 l

service water tank
Betriebswassertank
1 x 4000 l

top view
Ansicht von oben

* Additional equipment required
Technical developments and changes in individual items, as well as errors, misprint and price alterations reserved. Photos and drawings are nonbinding. Depending on the technology, minor dimensions, weight and color variations may occur.
* optionales Zubehör erforderlich
Technische Weiterentwicklungen und Änderungen der einzelnen Artikel, sowie Irrtümer, Druckfehler und Preisänderungen vorbehalten. Fotos und Zeichnungen sind unverbindlich. Technologisch bedingt können geringfügige Maß-, Gewichts- und Farbabweichungen auftreten.

GreenLife GmbH
Sacktannen 1a
19057 Schwerin
Tel. +49 385 77337-0
Fax. +49 385 77337-33
info@greenlife.info

| Status | Änderungen | Datum | Name |
|---|---|---|---|
| | | | |

all dimensions in mm
alle Angaben in mm

| | Datum | Name |
|---|---|---|
| Bearb. | 24.08.2015 | Jens Wild |
| Gepr. | | |
| Freig. | | |

All tank-connections are displayed as example. They are not pre-installed and have to be adapted in place.

Alle Tankverbindungen sind beispielhaft dargestellt. Sie sind nicht vorinstalliert und müssen vor Ort angepasst werden.

scale Maßstab 1:50

weight Masse

material Material LLD-Polyethylen

# GWI 8.2-8.000

version Version V01.01

G0003137

sheet Blatt 1 / 1